L1™ Model II System with ToneMatch™ port

Gebruiksaanwijzing

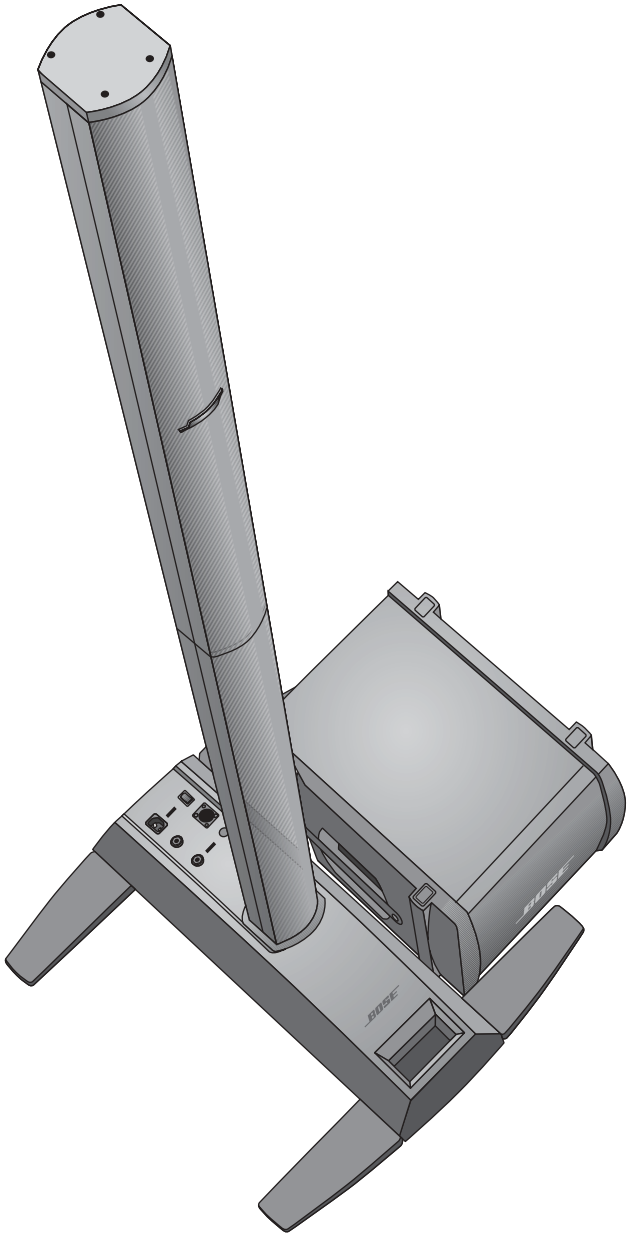

De gebruikershandleiding doorlezen

Neem a.u.b. de tijd om de instructies in deze gebruikershandleiding zorgvuldig door te nemen. Op deze manier kunt u uw systeem correct installeren en bedienen en genieten van alle geavanceerde functies. Bewaar uw gebruikershandleiding voor toekomstig gebruik.

WAARSCHUWING: *Ter voorkoming van brand en elektrische schokken mag het systeem niet aan regen of vocht worden blootgesteld.*

WAARSCHUWING: *Demonteer dit systeem niet tenzij u hiervoor gekwalificeerd bent om de kans op elektrische schokken te vermijden. Laat onderhoud en service over aan gekwalificeerd onderhoudspersoneel. De waarschuwingen die hier worden getoond bevinden zich op de behuizingen van uw systeem.*

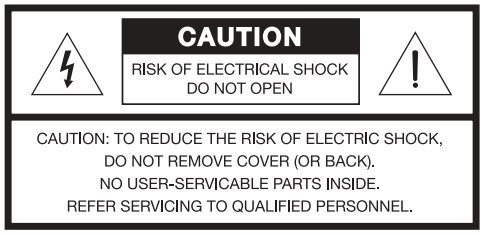

De bliksemschicht met een pijl in een driehoek waarschuwt de gebruiker voor de aanwezigheid van gevaarlijke niet-geïsoleerde spanning in de systeembehuizing, waardoor er kans op elektrische schokken bestaat.

Het uitroepteken in de driehoek dat is afgebeeld op het systeem maakt de gebruiker attent op belangrijke bedienings- en onderhoudsinstructies in deze gebruikershandleiding.

WAARSCHUWING: *Dit product moet worden aangesloten op een geaard stopcontact.*

WAARSCHUWING: *Voer zelf geen wijzigingen door aan het systeem of de accessories. Ongeoorloofde wijzigingen kunnen de veiligheid, de naleving van reglementen en de prestaties van het systeem in gevaar brengen.*

WAARSCHUWING: *Er mogen geen open vlammen zoals aangestoken kaarsen op het apparaat worden geplaatst.*

WAARSCHUWING: *Daar waar de netstekker als uitschakelingsapparaat wordt gebruikt, dient een dergelijk apparaat gereed te zijn voor bediening.*

Opmerking: *Dit product moet binnenshuis worden gebruikt. Het is niet ontwikkeld of getest voor gebruik buitenshuis, in recreatievoertuigen of op boten.*

Dit product voldoet aan de EMC-richtlijn 89/336/EEC en bepalingen van de richtlijn inzake lage spanning 73/23/EEC. De volledige conformiteitsverklaring kunt u vinden op www.bose.com/static/compliance/index.html.

©2007 Bose Corporation. Geen enkel deel van deze uitgave mag gereproduceerd, gemodificeerd, gedistribueerd of op andere wijze worden gebruikt zonder schriftelijke toestemming vooraf.

INHOUD

INLEIDING 4

Welkom 4
Functies en voordelen 4
Productbeschrijving 5
Aansluitingen en regelaars 6

HET SYSTEEM MONTEREN 7

Systeemonderdelen 7
Het systeem opstellen 8
Het L1™ model II-statief monteren 9
De L1 model II Cylindrical Radiator®-luidspreker monteren 9
Aansluiten op de netstroom 10
Eén B1-basmodule aansluiten 11
Een T1 ToneMatch™-audiosoftware aansluiten (optioneel) 12
Een tweede B1-basmodule aansluiten (optioneel) 13
Een PackLite®-versterker van model A1 aansluiten (optioneel) 14

BEDIENINGSINFORMATIE 15

De sterkte van het analoge ingangssignaal instellen 15
T1 ToneMatch™-audiosoftware en een analoge ingangsbron gebruiken 15
Mogelijke configuraties 15
- Eén muzikant 15
- Meerdere muzikanten 16
- Volledige band 17
- DJ-evenementen 18

REINIGEN EN ONDERHOUD 19

Het product onderhouden 19
- Reinigen 19
- Klantenservice 19

Problemen oplossen 19
Beperkte garantie en registratie 21
Accessoires 21
Technische informatie 21
- Mechanisch 21
- Elektrisch 21
- Audioingang/-uitgang 21

INLEIDING

Welkom

Hartelijk dank voor uw aankoop van een van de Bose® L1™ model II-systemen met ToneMatch™-poort. Door deze nieuwe revolutionaire technologie kunt u nu profiteren van de voordelen van een intiem akoestisch concert bij uitvoeringen waarbij versterking wordt gebruikt.

Deze gebruikershandleiding bevat gedetailleerde installatie- en bedieningsinstructies voor uw L1™ model II; u vindt hier tevens instructies voor het aansluiten van andere apparatuur.

Ga naar www.Bose.com/musicians op internet voor meer gedetailleerde informatie over het gebruik van dit systeem zoals tips, technieken en veelgestelde vragen.

Functies en voordelen

- **U regelt het geluid** — Net als bij een uitvoering zonder versterking bent u de enige die het geluid bepaalt. U hoeft zich niet langer af te vragen hoe uw medemusici en uw publiek u horen, want u hoort wat zij horen.
- **Snelle en gemakkelijke installatie** — Het L1 model II-systeem is gemakkelijk te dragen en kan binnen een paar minuten worden opgezet. Hierdoor zijn geen tijdrovende en vaak frustrerende inspanningen vereist om conventionele geluidssystemen op de juiste manier op te stellen.
- **Drastisch verbeterde prestaties** – In vergelijking met een conventionele systeem presteert u beter en geniet u meer aangezien u minder moeite moet doen om uzelf en de andere musici te horen.
- **Creëert spanning en emotie** — De betere prestaties van de musici creëren het soort spanning en emotie dat muziekliefhebbers erg waarderen.
- **U hoort wat het publiek hoort** — Voor het eerst horen musici wat hun publiek hoort en zijn ze dus minder gauw geneigd om te spelen op een onprettig geluidsniveau.
- **De muziek is van nature dynamisch** — Er kan met plezier naar de meest zachte èn krachtige delen worden geluisterd.
- **U ziet er beter uit** — Er is minder rommel op het podium en meer ruimte.
- **Geluidsweergave zoals u nog nooit hebt gehoord** – Volgens publieksgetuigen zijn de helderheid en de spanning die voortvloeien uit het horen van de accurate geluidsweergave van elk instrument en het horen van het geluid van elk instrument vanaf de plaats op het podium (in tegenstelling tot een mono- of zelfs stereomix van alle instrumenten) iets dat zij nog nooit eerder hebben ervaren op uitvoeringen waarbij versterking wordt gebruikt.

Productbeschrijving

Het L1™ model II-systeem met ToneMatch™-poort bestaat uit het L1 model II-statief, de L1 model II Cylindrical Radiator®-luidspreker en een B1-basmodule. Het L1 model II-systeem wordt geleverd met een gewatteerde draagtas voor elk systeemonderdeel.

Om uw systeem uit te breiden en uw prestaties te verbeteren, kunt u nog de volgende elementen toevoegen:

- een tweede B1-basmodule voor basgitaar, basdrum of orgel. Elke statief kan tot twee B1-basmodules aansturen.
- T1 ToneMatch-audiosoftware voor digitale signaalverwerking, extra ingangen en gebruikersinterfacecontrole.
- een PackLite® A1-versterker om tot twee extra B1-basmodules op uw systeem aan te sluiten.

Voor een volledige lijst van het optionele systeem en accessoires gaat u naar www.Bose.com/musicians.

Figuur 1

L1 model II-systeem en optioneel systeem

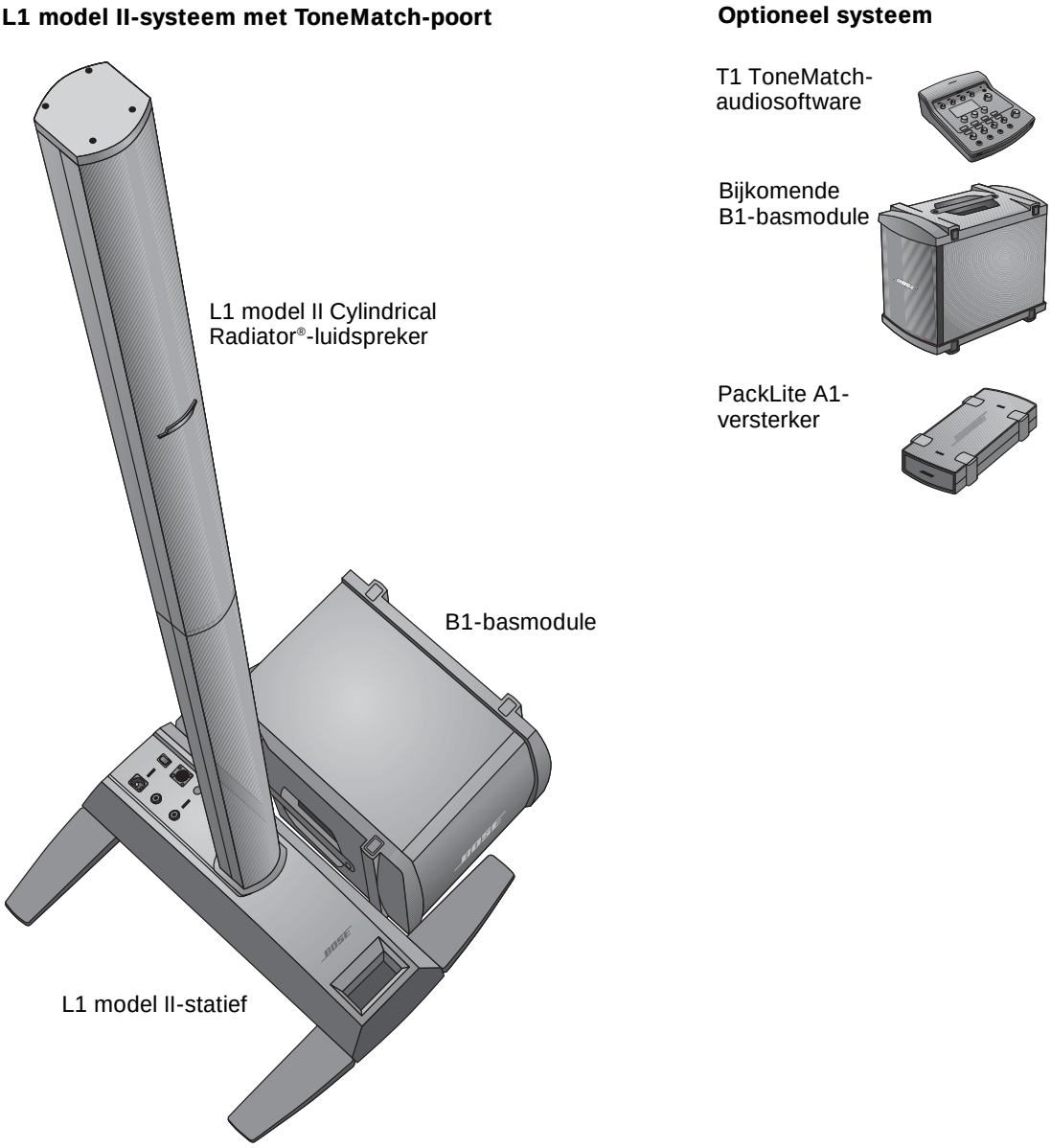

Aansluitingen en regelaars

Het bovenpaneel van het statief bevat systeemconnectors en -regelaars (Figuur 2).

Figuur 2

Bovenpaneel statief

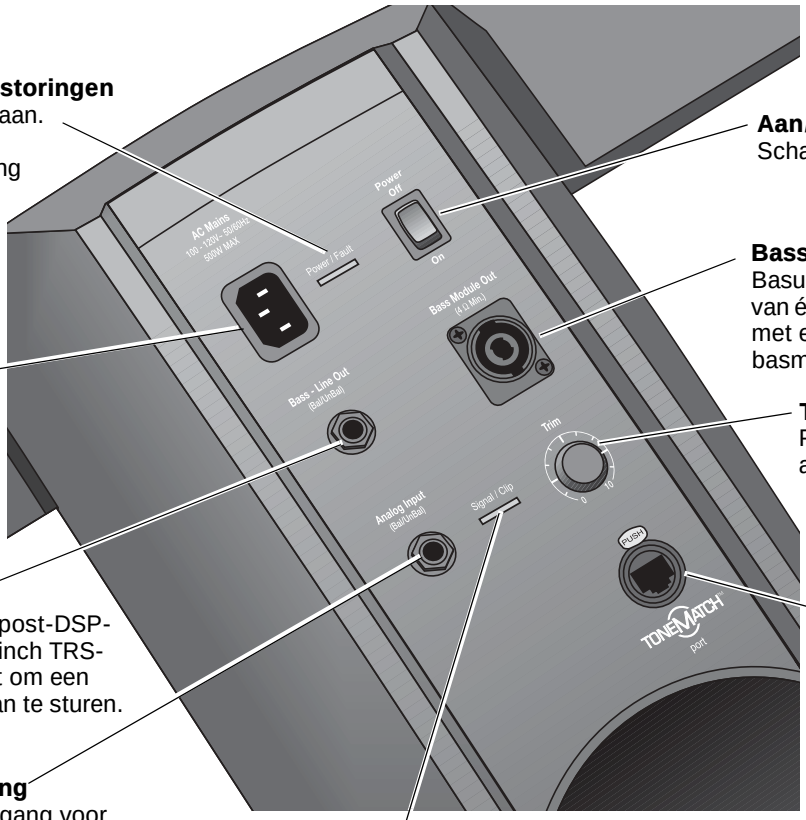

LED voor de stroom/storingen
Geeft de stroomstatus aan.
Blauw = systeem aan
Rood = systeemstoring

Aan/uitschakelaar
Schakelt het systeem aan en uit.

Bass Module Out
Basuitgangssignaal voor de aansturing van één of twee B1-basmodules. Werkt met een 4-draadskabel voor basmodules.

Wisselstroom
Aansluiting voor netsnoer.

Trim
Past de sterkte van het analoge ingangssignaal aan.

Bass - Line Out
Signaaluitgang van de post-DSP-bas. Werkt met een ¼-inch TRS-telefoonkabel. Gebruikt om een PackLite®-versterker aan te sturen.

ToneMatch™-poort
Digitale audio- en stroomaansluiting voor de optionele T1 ToneMatch-audiosoftware.
Werkt met de geleverde ToneMatch-kabel.

Analoge ingang
Een analoge ingang voor lijnniveau. Werkt met een ¼-inch TRS-telefoonkabel. Gebruikt voor een instrument of een andere geluidsbron.

Signaal- of clipping-LED
Geeft de status van het analoge ingangssignaal aan.
Groen = normale ingang
Geel = ingang in de buurt van clipping
Rood = ingang wordt geclipt

Systeemonderdelen

Het L1™ model II-systeem wordt geleverd in drie dozen. Haal de onderdelen voorzichtig uit de dozen en ga na of u alles hebt wat op deze pagina vermeld staat.

WAARSCHUWING: *Houd plastic zakken buiten het bereik van kinderen om verstikkingsgevaar te vermijden.*

Doos met statief	Doos met Cylindrical Radiator®	Doos met B1-basmodule
L1 model II-statief	L1 model II Cylindrical Radiator®-luidspreker	B1-basmodule
Draagtas	Onderkant / Bovenkant	Etui
Netsnoer	Draagtas	Basmodulekabel (blauw, 4-draads)
Demonstratie-cd		Gebruikershandleiding B1-basmodule
Korte installatie-handleiding / Gebruikers-handleiding		
Registratiekaart		

Serienummers en productregistratie

Dit is een goed moment om het serienummer van uw systeem hier en op de registratiekaart te noteren. U kunt uw systeem online registreren op www.Bose.com/register of u kunt bellen naar (800) 905-1044. Als u dit niet doet, heeft dit geen gevolgen voor uw garantie.

L1 model II-statief _____

L1 model II Cylindrical Radiator®-luidspreker _____

B1-basmodule _____

Het systeem opstellen

De statief op de juiste plaats zetten is erg belangrijk tijdens de montage van dit product.

Het bepalen van de beste plaats voor uw optreden is afhankelijk van verscheidene factoren:

- afmetingen van het podium
- aantal musici
- gedeeld systeem (toevoeging van T1 ToneMatch™-audiosoftware en meerdere instrumenten).

De volgende richtlijnen helpen u bij het opstellen voor een concert of show.

- Plaats het systeem achteraan op het podium.
- Indien mogelijk dient u het achter de musici te plaatsen.
- Als u deel uitmaakt van een groep, ga dan niet te dicht op elkaar staan. Laat een wat ruimte open; idealiter zorgt u voor een afstand van 2,1-2,4 m (7-8 voet) tussen uzelf en het L1™ model II-systeem en een andere musicus. Hierdoor verplaatst het geluid zich rond de artiesten en wordt het vanaf de aangrenzende oppervlakken van de ruimte weerkaatst, zodat het geluid de hele ruimte vult en beter klinkt.

Figuur 3

Opstellingsaanbevelingen

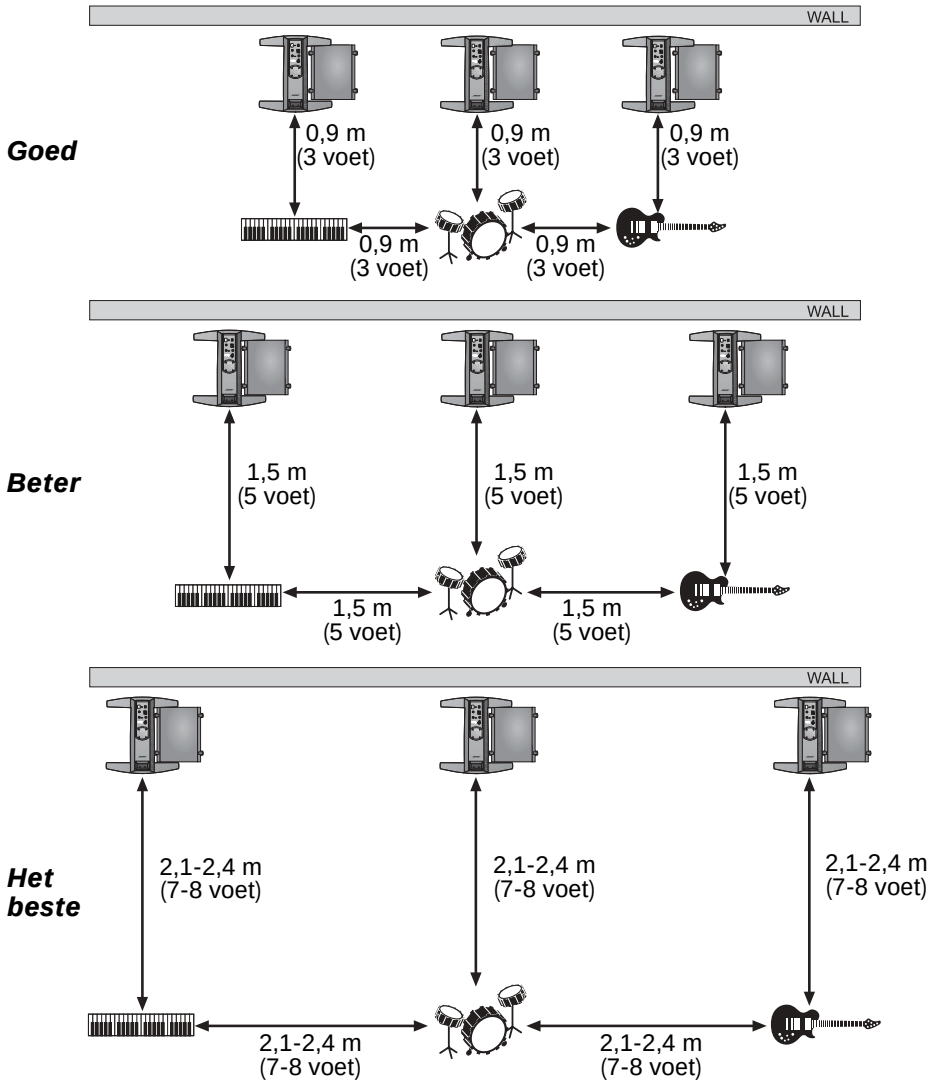

Het L1™ model II-statief monteren

1. Houd het statief vertikaal op de vloer (Figuur 4A), neem één poot vast en klap deze zo ver mogelijk uit. De andere poten worden automatisch uitgeklapt. **De poten moeten volledig zijn opengeklapt voordat u het onderste deel van de L1™ kunt aansluiten op het statief.**
2. Leg het statief plat op de vloer in de gewenste positie (Figuur 4B).

Figuur 4

Het statief op de vloer plaatsen.

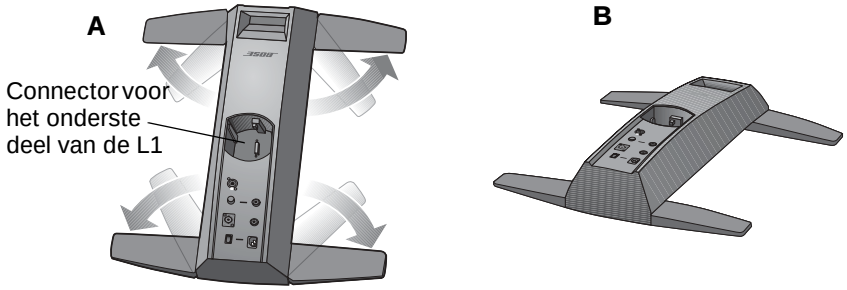

WAARSCHUWING: *Verplaats het volledig gemonteerde systeem NIET in zijn geheel. Dit kan leiden tot verwondingen en/of schade aan het product. Plaats het statief op de gekozen locatie op de vloer voordat u het systeem monteert.*

De L1 model II Cylindrical Radiator®-luidspreker monteren

De verschillende luidsprekerdelen dienen op het statief te worden gemonteerd volgens de hierna beschreven procedure. Als u de T1 ToneMatch™-audiosoftware op het L1 model II-systeem wil monteren, lees dan eerst “Een T1 ToneMatch™-audiosoftware aansluiten (optioneel)” op blz. 12 voordat u het bovenste deel van de luidspreker plaatst.

1. Houd het onderste deel van de L1 met het rooster naar voren en bevestig het op het statief (Figuur 5A). Zorg ervoor dat dit deel goed vastzit om zeker te zijn van een stabiele opstelling en een goede aansluiting.
2. Steek de bajonet van het bovenste gedeelte van de L1 in het kanaal aan de achterzijde van de L1-basis; laat het bovenste gedeelte zakken tot het gelijk staat met het onderste gedeelte (Figuur 5B).

Figuur 5

Het bovenste en onderste gedeelte van de L1 model II Cylindrical Radiator®-luidspreker monteren

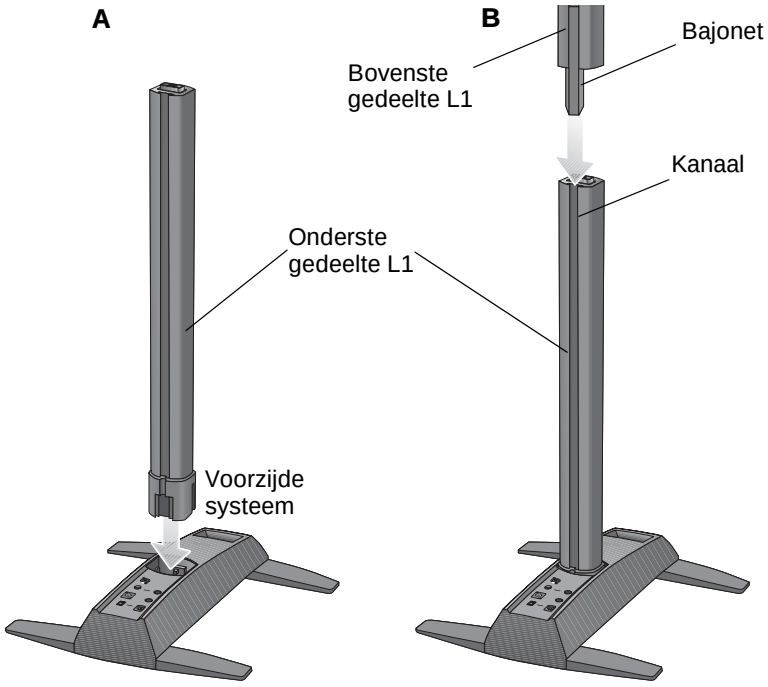

Aansluiten op de netstroom

1. Zorg dat de aan/uitschakelaar uit staat.
2. Sluit een uiteinde van het netsnoer aan op de wisselstroomconnector **AC Mains** op het statief.
3. Steek het andere uiteinde in een stopcontact (Figuur 6).

Figuur 6

Stroomaansluitingen

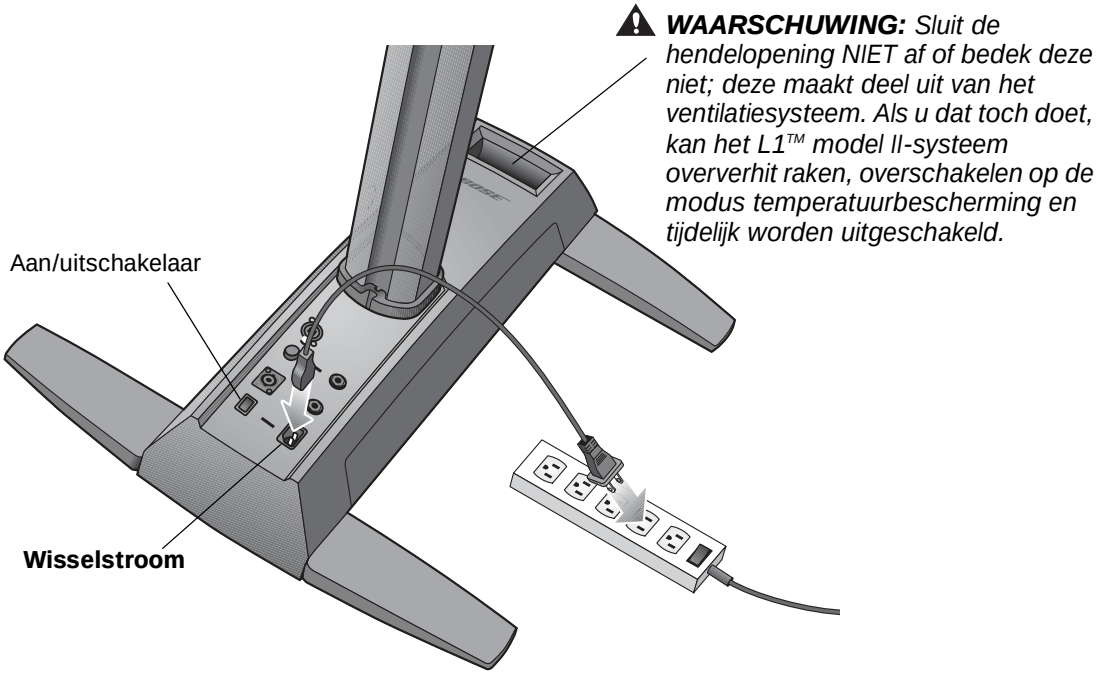

WAARSCHUWING: *Bose beveelt aan een stekkerdoos van goede kwaliteit te gebruiken voor alle elektronische apparatuur. Variaties in voltage en stroompieken kunnen elektronische componenten in systemen beschadigen. Een stekkerdoos van goede kwaliteit kan de meeste storingen veroorzaakt door pieken elimineren en is te koop in elektronicawinkels.*

Eén B1-basmodule aansluiten

U kunt de B1-basmodule zowel vertikaal als horizontaal op de vloer plaatsen. De module past perfect tussen de poten van het statief.

1. Steek een uiteinde van de B1-basmodulekabel in een van de B1-contacten. Draai de stekker met de klok mee tot hij vastzit. U hoort dan een zachte klik.
2. Steek het andere uiteinde van de kabel in de connector **Bas Module Out** op het statief. Draai de stekker met de klok mee tot hij vastzit.

♪ ***Opmerking:*** *Als u een B1-kabel wilt losmaken, schuift u het metalen lipje op de stekker naar achteren, draait u de stekker tegen de klok in en trekt u deze uit de connector.*

Figuur 7

B1-basmodule

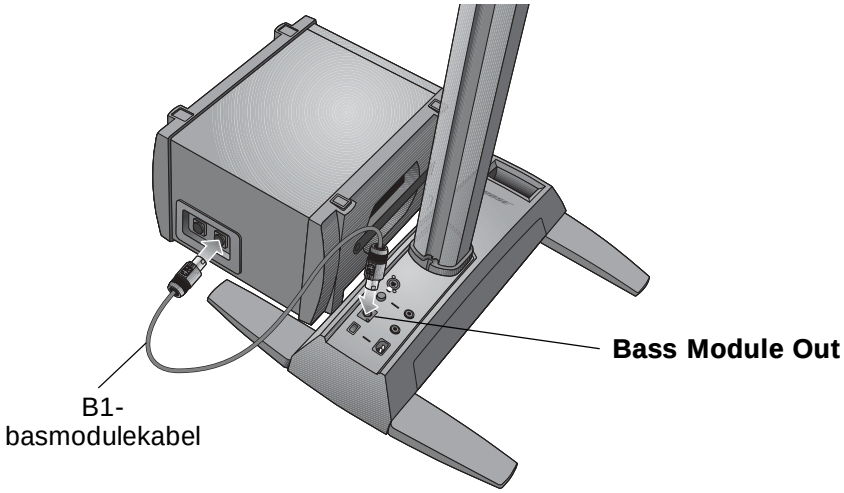

⚠ ***WAARSCHUWINGEN:***

- *Sluit een B1-basmodule NIET aan op twee statieven tegelijk.*
- *Sluit NOOIT een andere basmodule dan de B1 aan op het statief.*
- *Vervang de bijgeleverde kabel NIET door een 2-draadsluidsprekerkabel. Gebruik uitsluitend de meegeleverde 4-draadskabel van de B1-basmodule om de B1-basmodule op het statief aan te sluiten. Het statief gebruikt de signalen op twee van de draden om automatisch na te gaan hoeveel B1-basmodules zijn aangesloten.*

Een T1 ToneMatch™-audiosoftware aansluiten (optioneel)

De T1 ToneMatch™-audiosoftware vergroot de ingangs- en uitgangsmogelijkheden van uw systeem en biedt ook digitale signaalverwerking zodat u het geluid volledig kunt personaliseren. Bij de audiosoftware wordt de nodige hardware geleverd voor montage op de linker- of rechterkant van de L1™ model II Cylindrical Radiator®-luidspreker.

♪ ***Opmerking:*** *De audiosoftware wordt op het onderste gedeelte van de luidspreker gemonteerd. Dat is pas mogelijk nadat u het bovenste gedeelte van de luidspreker hebt verwijderd.*

1. Schuif het frame in het kanaal achteraan op het onderste deel van de L1 en draai de knop met de klok mee om deze vast te zetten (Figuur 8).
2. Steek de montagebalk in de bijhorende opening van het frame en duw hem naar beneden.
3. Plaats de T1 op de montagebalk zoals afgebeeld.
4. Sluit een van de uiteinden van de ToneMatch-kabel (meegeleverd bij de audiosoftware) aan op de ToneMatch-uitgang (Ⓜ) van de T1.
5. Maak de kabel vast aan het frame met behulp van de klittenbandsluiting.
6. Steek het andere uiteinde van de kabel in de ToneMatch-uitgang van het statief.

Figuur 8

De T1 monteren

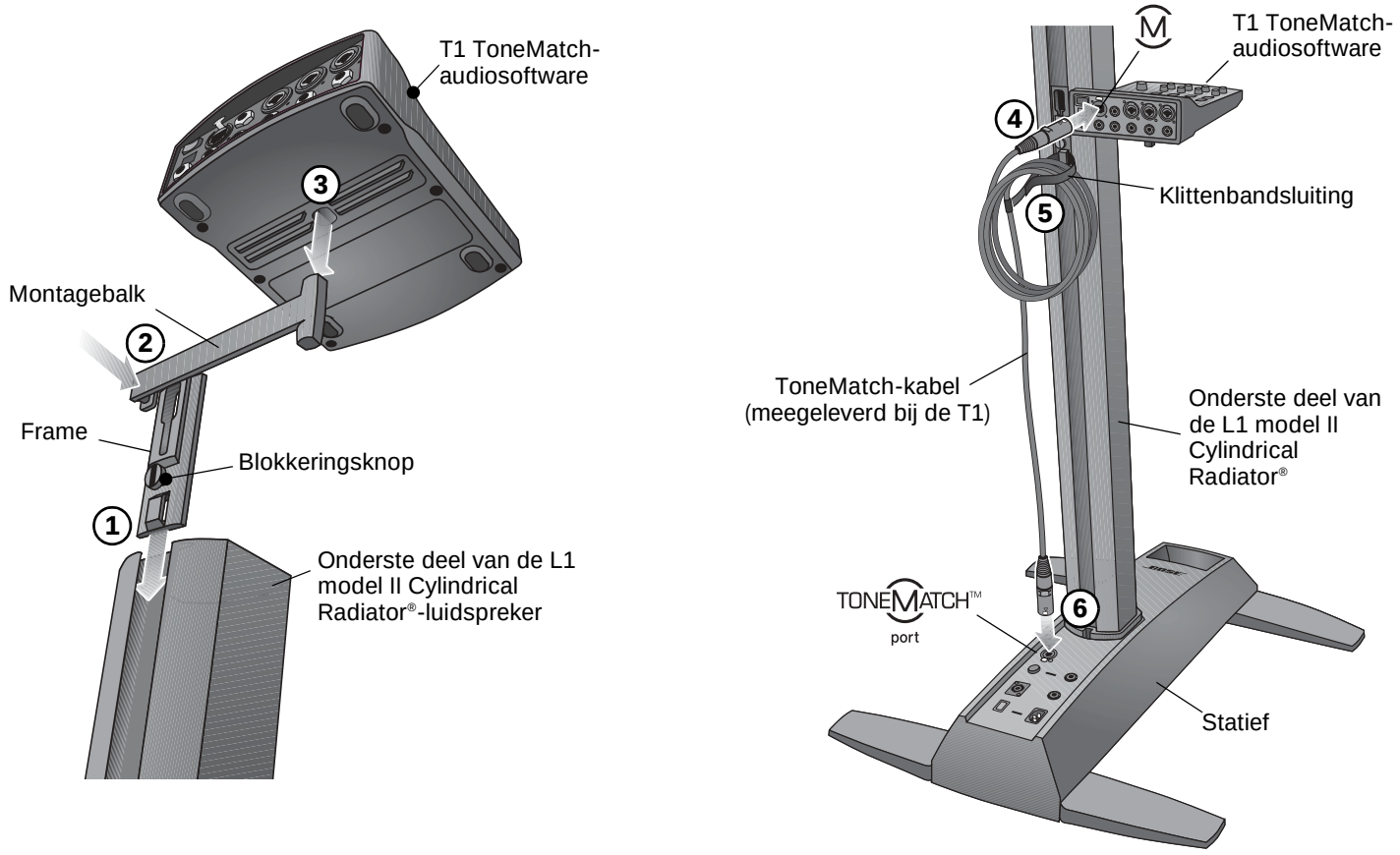

Een tweede B1-basmodule aansluiten (optioneel)

De basmodule-uitgang op het statief kan een of twee B1-basmodules aansturen. Wanneer de modules horizontaal liggen, kunnen ze op elkaar worden geplaatst (Figuur 9).

Wanneer u een PackLite®-versterker gebruikt, kunt u een of twee bijkomende B1-modules aansluiten. Zie “Een PackLite®-versterker van model A1 aansluiten (optioneel)” op blz. 14.

⚠ ***WAARSCHUWING:*** *Sluit niet meer dan twee B1-basmodules aan op de uitgang* ***Bass Module Out*** *op het statief. Als deze uitgang meer dan twee B1-basmodules aanstuurt, wordt de versterker in het statief overbelast waardoor het systeem niet optimaal functioneert.*

1. Sluit de eerste B1 aan op de connector **Bas Module Out** op het statief.
2. Steek een uiteinde van de tweede B1-kabel in het ongebruikte contact van de eerste B1. Steek het andere uiteinde van de kabel in een van de connectors van de tweede B1.

Figuur 9

Installatie van twee B1-basmodules

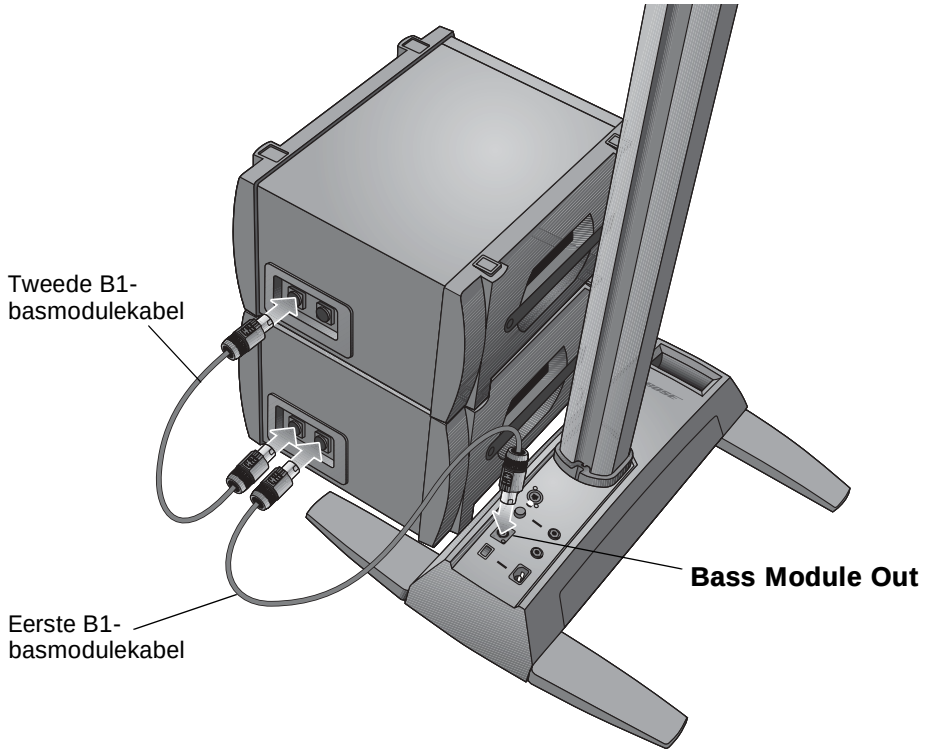

Een PackLite®-versterker van model A1 aansluiten (optioneel)

Met een PackLite® A1-versterker kunt u een of twee bijkomende B1-basmodules op uw systeem aansluiten. Raadpleeg de gebruikershandleiding van de A1 voor uitgebreide instructies.

1. Zorg dat de A1-versterker uit staat (OFF).
2. Steek een uiteinde van de geleverde ¼-inch kabel in de connector **Bas - Line Out** op het statief. Sluit het andere uiteinde aan op de connector **INPUT** van de A1-versterker.
3. Verbind de connector **OUTPUT** van de A1 met een B1-basmodule met behulp van een B1-basmodulekabel. Sluit desgewenst een tweede B1 aan op de eerste B1.
4. Sluit een uiteinde van het netsnoer aan op de A1-versterker en steek het andere in een stopcontact.
5. Zet de aan/uitschakelaar van de A1 op ON (I).

Figuur 10

De A1 -versterker aansluiten op het statief

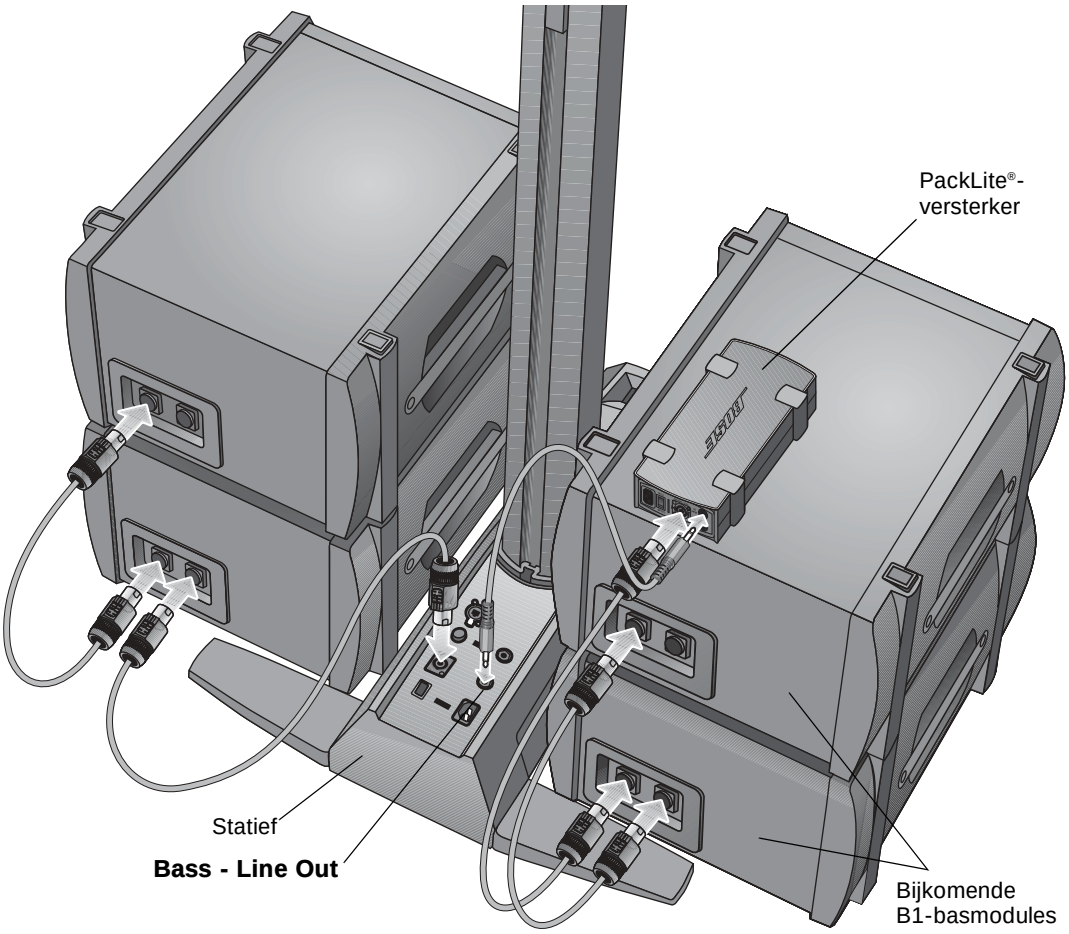

⚠ ***WAARSCHUWING:*** *Plaats NIET meer dan vier B1-modules op elkaar.*

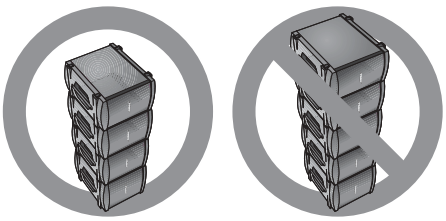

De sterkte van het analoge ingangssignaal instellen

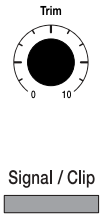

Wanneer u een geluidsbron aansluit op de **Analoge ingang**, volg dan deze stappen om de **Trim**-instelling van het ingangssignaal aan te passen.

1. Stel de **Trim**-regelaar op het statief in op 0 (nul).
2. Sluit de geluidsbron aan op de **Analoge ingang**.
3. Stel het volume van de geluidsbron in op het gewenste niveau.
4. Terwijl de geluidsbron speelt, verhoogt u het **Trim**-niveau tot het indicatorlampje **Signal/Clip** groen of geel oplicht.
5. Als het indicatorlampje **Signal/Clip** rood is, verlaag dan het **Trim**-niveau zodat het alleen maar groen of geel oplicht.

T1 ToneMatch™-audiosoftware en een analoge ingangsbron gebruiken

Het L1™ model II-systeem werkt zowel met T1 ToneMatch™-audiosoftware als met een analoge geluidsbron aangesloten op het statief. Denk er echter aan dat het volume van de audiosoftware en de analoge geluidsbron onafhankelijk wordt aangepast.

- De **Trim**-regelaar op het statief wijzigt alleen het volume van de analoge geluidsbron die is aangesloten op de **Analoge ingang**. Het indicatorlampje **Signal/Clip** geeft dan ook alleen maar de status aan van het analoge ingangssignaal.
- De T1 ToneMatch-audiosoftware is uitgerust met een **Trim**-regelaar, een indicatorlampje signal/clip voor elke ingang, een **Volume**-regelaar voor elk uitgangskanaal en een **Master**-volumeregelaar voor de aanpassing van de ToneMatch-uitgang die naar het statief wordt gezonden. Deze regelaars hebben geen invloed op het signaal dat via de **Analoge ingang** binnenkomt.

Mogelijke configuraties

Dit systeem kan op velerlei manieren worden opgesteld en gebruikt, met of zonder de T1 ToneMatch-audiosoftware. Op de volgende pagina's vindt u voorbeelden van een aantal typische gebruiksconfiguraties. Wanneer u de T1 ToneMatch-audiosoftware gebruikt, raadpleeg dan de gebruikershandleiding voor meer informatie over de montage en de bediening.

Eén muzikant

Een solomuzikant bespeelt één instrument via het L1 model II-systeem (Figuur 11).
Een solomuzikant kan ook een instrument bespelen en tegelijkertijd zingen in een microfoon (Figuur 12 op pagina 16).

Figuur 11

Eén L1 model II-systeem met keyboard

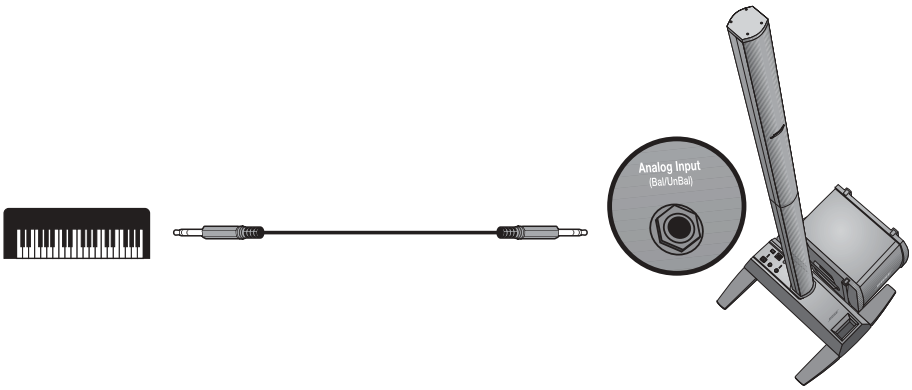

Figuur 12

Eén L1 ™ model II-systeem met gitaar en microfoon

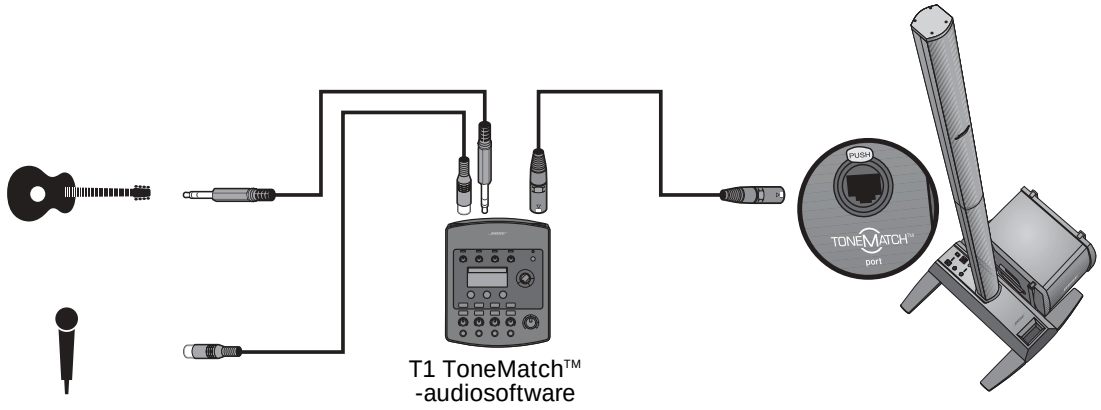

Meerdere muzikanten

In deze configuratie worden een keyboard en een gitaar bespeeld en wordt tegelijkertijd ook gezongen via één T1 ToneMatch-audiosoftware en een L1 model II-systeem.

Figuur 13

Eén L1 model II-systeem met meerdere instrumenten en T1 ToneMatch-audiosoftware

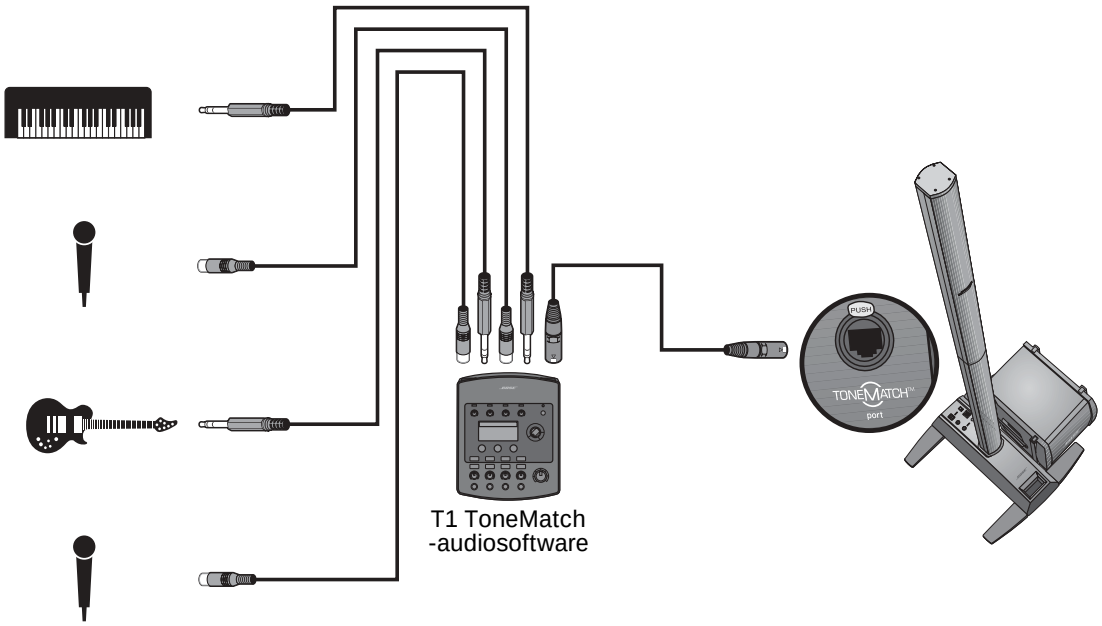

Volledige band

Voor een volledige bandconfiguratie worden meerdere T1 ToneMatch™-audiosoftwares en L1™ model II-systemen gebruikt. Elke muzikant speelt en zingt via één T1 ToneMatch-audiosoftware en een L1 model II-systeem.

Figuur 14

Meerdere L1 model II -systemen, elk met T1 ToneMatch-audiosoftware

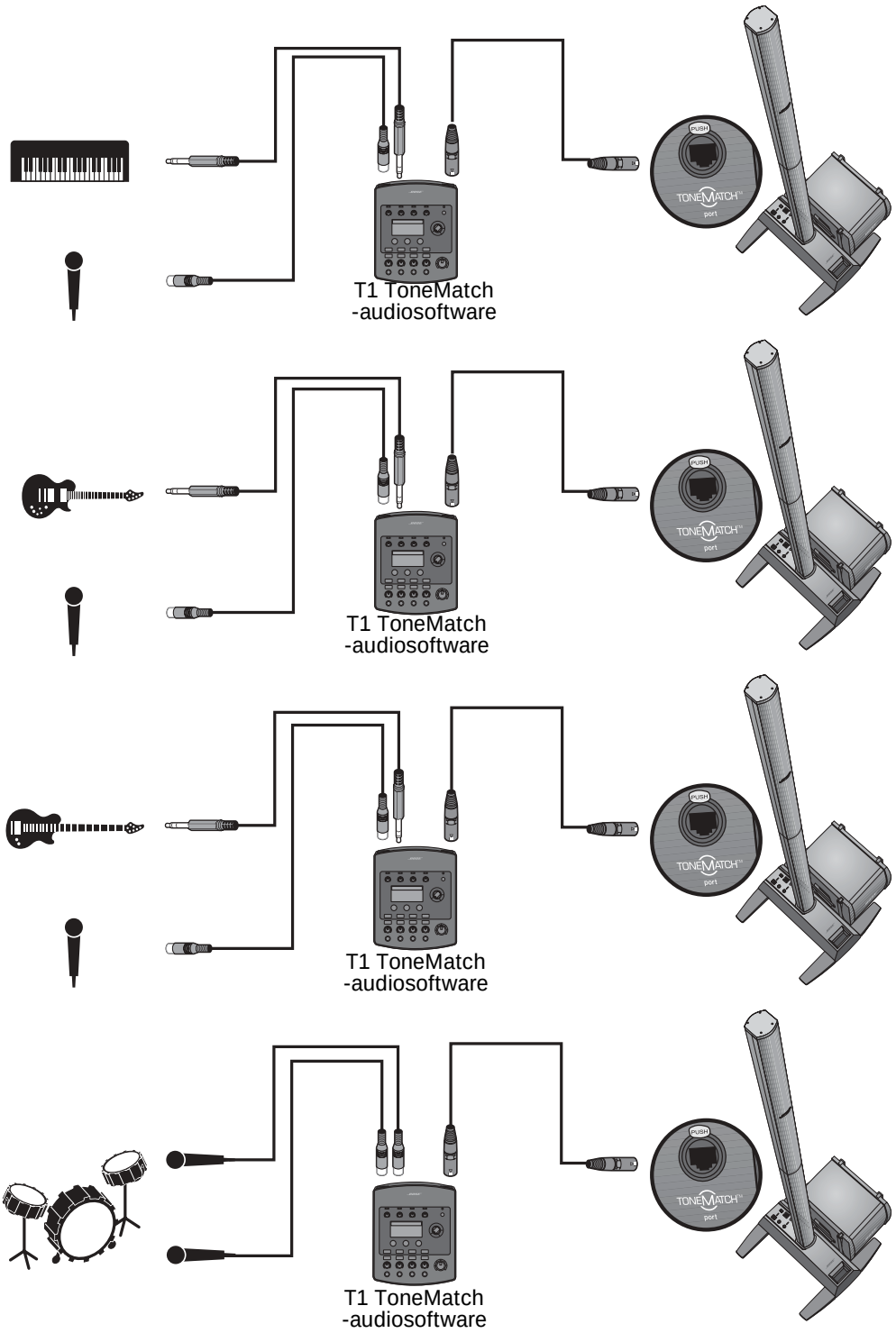

DJ-evenementen

DJ's gebruiken vele soorten ingangsbronnen (cd-speler, draaitafel, mp3-speler, enz.) en sluiten deze aan op een mengpaneel. In deze configuratie kunnen twee mengpanelen worden aangesloten op twee L1™ model II-systemen voor stereogeluid.

Figuur 15

Twee L1 model II-systemen, een mengpaneel en ingangstoestellen

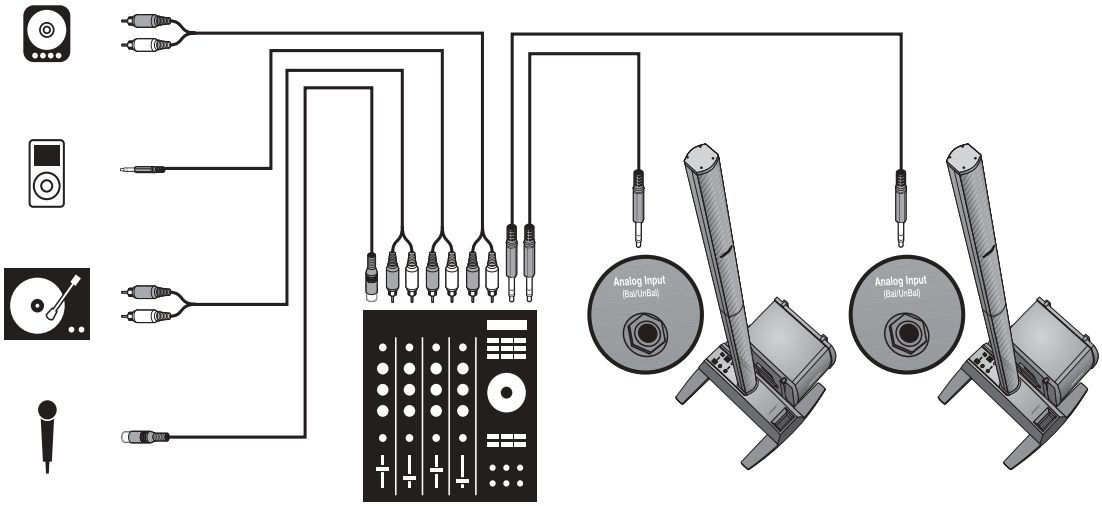

Het product onderhouden

Reinigen

- U mag de behuizingen van het product uitsluitend schoonmaken met een zachte droge doek.
- Gebruik geen oplosmiddelen of chemicaliën en geen schoonmaakproducten met alcohol, ammoniak of schuurmiddelen.
- Gebruik geen sprays in de buurt van het product en mors geen vloeistoffen in de openingen.
- Indien nodig kunt u het rooster van de L1 ™ model II Cylindrical Radiator®-luidspreker voorzichtig stofzuigen.

Klantenservice

Voor hulp bij het oplossen van problemen kunt u contact opnemen met het team voor technische en productondersteuning van Bose® Live Music Customer Service op het nummer (877) 335-2673. U kunt ook onze online ondersteuningsruimte bezoeken op www.Bose.com/musicians**.**

Problemen oplossen

Als u problemen ondervindt bij het gebruik van dit product, dient u de volgende oplossingen te proberen. Als u het probleem nog steeds niet kunt oplossen, bel dan het team voor technische en productondersteuning van Bose Live Music op het nummer (877) 335-2673 om verdere serviceafspraken te maken.

Aanbevolen hulpmiddelen bij het oplossen van problemen

- Draagbare voltmeter
- Kabeltester
- Tester voor wisselstroomstopcontact
- XLR en ¼-inch telefoonstekkerkabels
- 4-draadskabel van de B1-basmodule
- Reservenetsnoer

Probleem	***Wat te doen***
Systeem zit in het stopcontact, aan-/uitschakelaar is aan maar de LED voor de stroom is uit	• Zorg dat u stroom hebt op het stopcontact. Kijk of een lamp of ander apparaat wel werkt als u het in hetzelfde stopcontact steekt of test het stopcontact met een geschikte spanningzoeker. • Zorg dat het netsnoer van het statief helemaal in het stopcontact zit.
LED voor de stroom is aan (groen), maar er is geen geluid	• Zorg dat de volumeregelaar op uw instrument naar boven is gedraaid. • Zorg dat de **Trim**-regelaar op het statief naar boven is gedraaid. • Zorg ervoor dat uw instrument op het contact **Analog Input** is aangesloten. • Sluit uw instrument met een andere kabel aan op het statief. • Steek uw instrument in een andere versterker om te controleren of het instrument werkt.
De LED voor de stroom is rood terwijl het statief aan is	• Neem contact op met Bose Live Music Customer Support op (877) 335-2673 voor hulp.
De algemene stroomonderbreker blijft doorslaan	• Als er meerdere statieven op hetzelfde wisselstroomcircuit zijn aangesloten, moet u de momenten waarop u ze aanzet spreiden. Elk statief heeft een spanning van ongeveer 32 ampère wanneer het wordt aangezet. • Als u meer dan drie statieven in een enkel circuit van 15 ampère hebt gestoken, dient u enkele systemen op een ander wisselstroomcircuit aan te sluiten. Elk statief kan 5 ampère of meer vergen wanneer het langdurig op hoge volumes speelt.

Probleem	***Wat te doen***
Er is niets op het statief aangesloten en er klinkt een licht *bromgeluid* of *zoemgeluid*	• Gebruik een tester voor wisselstroomstopcontacten en test het wisselstroomcontact waarop het statief is aangesloten op tegencontacten of open contacten (onder stroom, neutraal en/of aarde). • Als u een verlengsnoer gebruikt, dient u het snoer op dezelfde manier te testen als hierboven is beschreven.
B1-basmodule zit in het contact, maar er klinken geen lage tonen	• Controleer of u wel degelijk de geleverde 4-draadskabel van de B1-basmodule gebruikt. • Zorg dat de B1-basmodulekabel op het contact **Bass Module Out** is aangesloten en dat de stekker goed in het contact zit. • Probeer een andere 4-draadskabel. • Probeer een andere B1-basmodule indien mogelijk.
De B1-basmodule klinkt buiten balans met het systeem	• Zorg dat u de 4-draadskabel gebruikt die bij het B1-basmodulepakket is geleverd. • Zorg dat het rooster van de B1-basmodule naar de musici en het publiek is gericht.
Geen hoge/middentonen uit de L1™ model II Cylindrical Radiator® -luidspreker	• Zorg dat het bovenste en onderste gedeelte van de L1 model II Cylindrical Radiator®-luidspreker goed vastzitten in hun contacten. • Zorg dat er geen aansluitingen verbogen of verbroken zijn. • Probeer de contacten op de luidsprekers schoon te maken met elektronische contactsprayreiniger.
Instrument of geluidsbron klinkt vervormd	• Zorg dat de rode LED Signal/Clip niet constant aan is. Als dat wel het geval is, dient u de trim te verlagen. • Probeer een andere geluidsbron of instrument. • Probeer uw geluidsbron of instrument op een ander statief.
Een actieve subwoofer van een ander merk die is aangesloten op de connector **Bass-Line OUT** op het statief klinkt slecht	• Ontkoppel alle B1-basmodules die op het statief zijn aangesloten. • Het signaal van de **Bass - Line Out** kan te hoog zijn voor de actieve subwoofer. Probeer het signaal te verzwakken met direct boxes of inline pad-apparaten die algemeen verkrijgbaar zijn. • Probeer andere aansluitingen voor de actieve subwoofer van een ander merk zoals een gebalanceerde of niet-gebalanceerde kabel en/of een direct box. • Controleer of de versterkings- en ingangsregelaars op de actieve subwoofer juist zijn ingesteld. • Als u een actieve subwoofer gebruikt met een regelbare crossover, dient u deze op 180 Hz te zetten.
B1-basmodules die door een actieve versterker van een ander merk worden gevoed en zijn aangesloten op de connector **Bass-Line OUT** klinken slecht	• Zorg dat minstens twee B1-basmodules rechtstreeks zijn aangesloten op de connector **Bass Module Out** op het statief met een 4-draadskabel voor de B1-basmodule. • Controleer de versterkingsinstellingen op de actieve versterker van een ander merk. Het volume van de B1-basmodules die door het statief worden gevoed, moet ongeveer gelijk zijn aan het volume van de basmodules die door de externe versterker worden gevoed.
Microfoon is onderhevig aan terugkoppeling	• Richt de microfoon zodanig dat deze niet rechtstreeks naar zijn respectievelijke L1 model II Cylindrical Radiator®-luidspreker wijst. • Probeer een andere microfoon. • Probeer een andere positie voor de luidspreker en/of zanger op het podium. • Vergroot de afstand tussen de luidspreker en de microfoon. • Als u een vocal effects processor gebruikt, dient u te controleren of deze niet bijdraagt aan het terugkoppelingsprobleem.

Beperkte garantie en registratie

Uw systeem valt onder een beperkte, overdraagbare garantie. Informatie over de garantie is bij het product bijgesloten. U kunt uw systeem online registreren op www.Bose.com/register of u kunt bellen naar (800) 905-1044. Als u dit nalaat, is dit niet van invloed op uw garantierechten.

Accessoires

Bezoek www.Bose.com/musicians of bel naar het nummer (800) 905-0886 voor informatie over accessoires.

Technische informatie

Mechanisch

	Afmetingen	*Gewicht*
Statief van het L1™ model II-systeem:	5”H x 10”B x 27”D (12,8 cm x 26,2 cm x 69,2 cm)	23.7 lb (10,7 kg)
Bovenste gedeelte L1 model II Cylindrical Radiator® -luidspreker:	43½”H x 3½”B x 4”D (111,0 cm x 9,0 cm x 10,5 cm)	16.3 lb (7,4 kg)
Onderste gedeelte L1 model II Cylindrical Radiator® -luidspreker:	43½”H x 3½”B x 4”D (111,0 cm x 9,0 cm x 10,5 cm)	17.4 lb (7,9 kg)
B1-basmodule:	15”H x 10¼”B x 17¾”D (38,0 cm x 26,0 cm x 45,0 cm)	25.1 lb (11,4 kg)

Elektrisch

- Wisselstroomspecificaties: 100-120V∿ 50/60Hz 500W (VS/Canada);
  220-240V∿ 50/60Hz 500W (Europe)
- Piekspanning: 32A @ 120V∿ 60Hz (VS/Canada);
  61A @ 230V∿ 50Hz (Europe)

	Impedantie
L1™ model II Cylindrical Radiator®-luidspreker:	4Ω
B1-basmodule:	8Ω

Audioingang/-uitgang

- T1 ToneMatch™-connector: DC-uitgang/Ethercon-gegevensingang/RJ45-connector voor T1 ToneMatch-audiosoftware
- Analoge ingang: ingang met lijnspanning voor ¼-inch TRS-telefoonstekker
- Bass - Line Out: -4dBu (nominaal), +9dBu (max.) (gbalanceerde TRS-aansluiting)
  -10dBu (nominaal), +3dBu (max.) (niet-gebalanceerde TS-aansluiting)
- Bass Module Out: Neutrik NL4-uitgang voor een of twee B1-basmodules

Better sound through research®

©2007 Bose Corporation, The Mountain,
Framingham, MA 01701-9168 USA
303153 AM Rev.00 N10I

www.Bose.com/musicians

303153